EAC

Smartec

VESTA

Блок (модуль) вывода серии AMS (модуль пуска на 1 выход)

Паспорт и руководство по эксплуатации

Ред. 1.01 от 28.07.2021

1. НАЗНАЧЕНИЕ

1.1 Блок (модуль) вывода серии AMS (далее – модуль), входящий в состав прибора приемно-контрольного охранно-пожарного и управления адресного «Vesta 01F» (далее - прибор), предназначен для обеспечения пуска модулей пожаротушения (порошкового, газового и т.п.).

1.2 Модуль изготавливается в двух исполнениях:

* AMS-IP30 – пластиковый корпус для настенного крепления с защитой IP30;
* AMS-IP54 – пластиковый корпус для настенного крепления с защитой IP54.

1.3 Модуль обеспечивает контроль целостности (на обрыв) выходной безадресной линии связи с исполнительным устройством системы пожарной автоматики.

2. ОБЩИЕ УКАЗАНИЯ

2.1 Модуль подключается к адресной линии «ША», формируемой центральным блоком серии FP (далее – ЦБ), по которой происходит информационный обмен и электропитание модуля.

2.2 Режим работы модуля непрерывный в течение длительного времени (24 часа в сутки).

2.3 Модуль может быть установлен в технические изделия (щиты управления, шкафы, боксы и т.п.) сторонних производителей, изготовленных из различных материалов (металл, пластик и т.п.).

2.4 При смежном расположении нескольких модулей, входящих в состав прибора, допускается располагать их вплотную.

3. ТЕХНИЧЕСКИЕ ДАННЫЕ

3.1 Общие технические характеристики:

№ п/п	Характеристика	Значение
1	Количество управляемых выходов	1
2	Количество адресов, занимаемых в адресном пространстве ЦБ	1
3	Ток, потребляемый от адресной линии «ША», не более, мА	2
5	Ограничение тока через внешнее устройство в режиме пуска, мА	120 - 150
6	Длительность пускового импульса, не менее, с	1
7	Ток контроля целостности цепи, не более, мА	0,2
8	Сечение зажимаемого провода, мм^2	0,12 ... 2,5
9	Средний срок службы при условии соблюдения правил эксплуатации, лет	10
10	Устойчивость к электромагнитным помехам в соответствии с ГОСТ Р 53325 (приложение Б)	3 степень жесткости

3.2 Условия эксплуатации и массогабаритные параметры:

Параметр	AMS-IP30	AMS-IP54
Диапазон рабочих температур	от минус 10°С до 50°С	от минус 40°С до 60°С
Относительная влажность при 40°С (без конденсации влаги), не более	(93+2) %	(95+2) %
Степень защиты оболочки	IP30	IP54
Габаритные размеры, не более, мм	90 x 56 x 30	100 x 100 x 50
Масса, не более, кг	0,3	0,4
Конструктивное исполнение	Пластиковый корпус	Пластиковый корпус

4. ПОСТАВКА

4.1 Код изделия при заказе:

Наименование	Обозначение
Блок (модуль) вывода (модуль пуска на 1 выход)	**AMS-IP30**
Блок (модуль) вывода (модуль пуска на 1 выход)	**AMS-IP54**

4.2 Комплект поставки должен соответствовать указанному ниже:

Наименование	Количество
Блок (модуль) вывода (модуль пуска на 1 выход)	По запросу
Гарантийный талон	1
Упаковка	1

5. ТРАНСПОРТИРОВАНИЕ И ПРАВИЛА ХРАНЕНИЯ

Условия транспортирования и хранения должны соответствовать условиям групп 1 и 2 ГОСТ 15150-69.

6. УКАЗАНИЯ ПО ЭКСПЛУАТАЦИИ

Модуль должен эксплуатироваться в составе прибора в режимах и условиях, оговоренных в настоящем документе.

7. ТЕХНИЧЕСКОЕ ОБСЛУЖИВАНИЕ

Техническое обслуживание модуля производится по планово-предупредительной системе, которая предусматривает полугодовое техническое обслуживание. Работы по полугодовому техническому обслуживанию выполняются работником обслуживающей организации и включают:

– проверку внешнего состояния модуля, надёжности крепления, состояния внешних монтажных проводов и контактных соединений (при их наличии);

– удаление пыли мягкой тканью.

8. СХЕМА ПОДКЛЮЧЕНИЯ И НАЗНАЧЕНИЕ КОНТАКТОВ

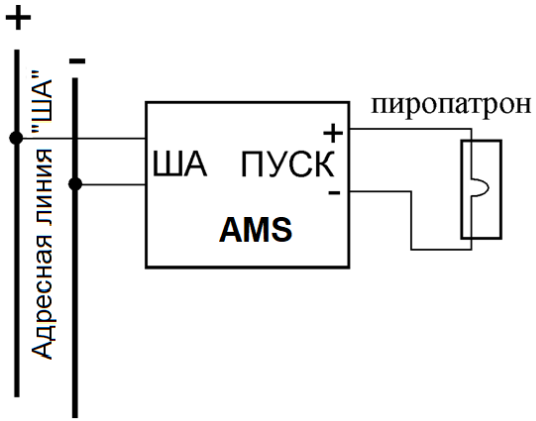

Рис. 1. Схема подключения модуля

Рис. 2. Расположение и назначение контактов модуля

9. ГАБАРИТНЫЕ И УСТАНОВОЧНЫЕ РАЗМЕРЫ

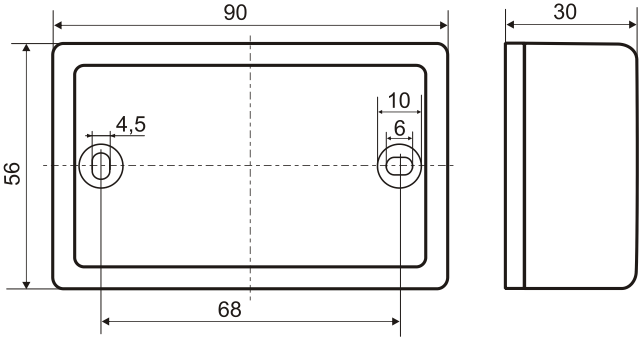

Рис. 3а. Размеры модуля исполнения AMS-IP30

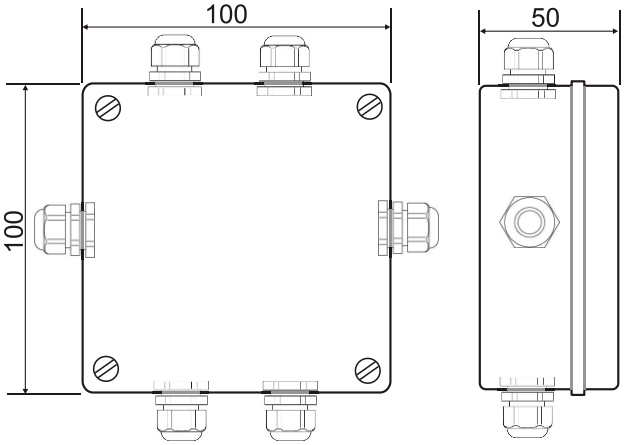

На коробке могут быть установлены до 6 гермовводов типа RG7 -RG16

Рис. 3б. Размеры модуля исполнения AMS-IP54

10. СВИДЕТЕЛЬСТВО О ПРИЕМКЕ

Информация о приемке содержится в Упаковочном листе на партию товара.

11. ГАРАНТИЙНЫЕ ОБЯЗАТЕЛЬСТВА

11.1 Предприятие - изготовитель ООО «НИТП «НИТА» и уполномоченный представитель ООО «АРМО-Системы» гарантирует соответствие устройства требованиям технических условий НИТА.437241.006ТУ при соблюдении условий эксплуатации, хранения, транспортирования и монтажа, изложенных в настоящем документе.

11.2 Гарантийный срок изделия составляет 60 месяцев с момента отгрузки и получения Акта приема-передачи, но не более 66 месяцев с даты производства.

11.3 Сведения о гарантийном и постгарантийном ремонте указаны в Гарантийном талоне.